Балка подкрановая концевая БК

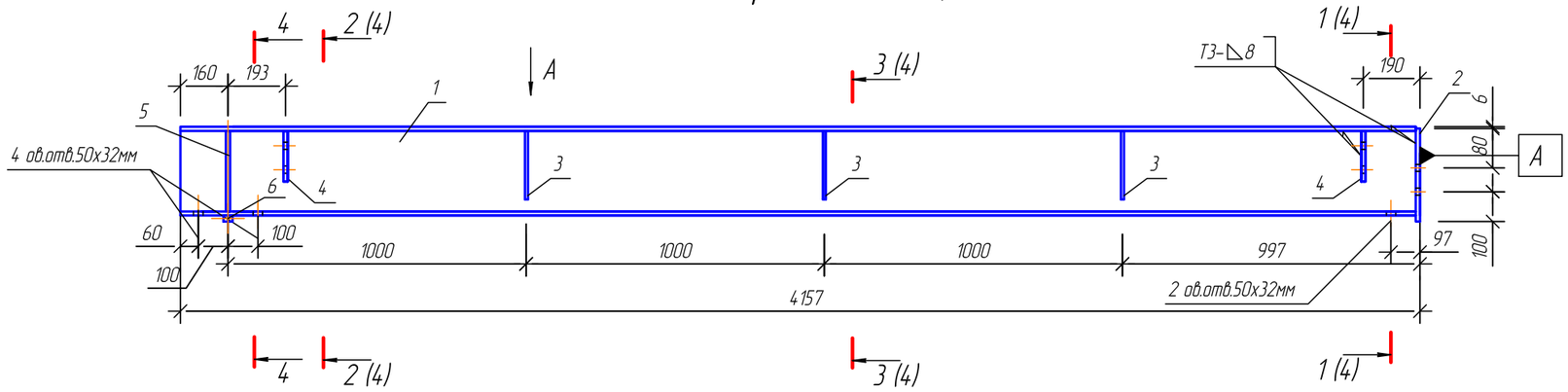

Вид А

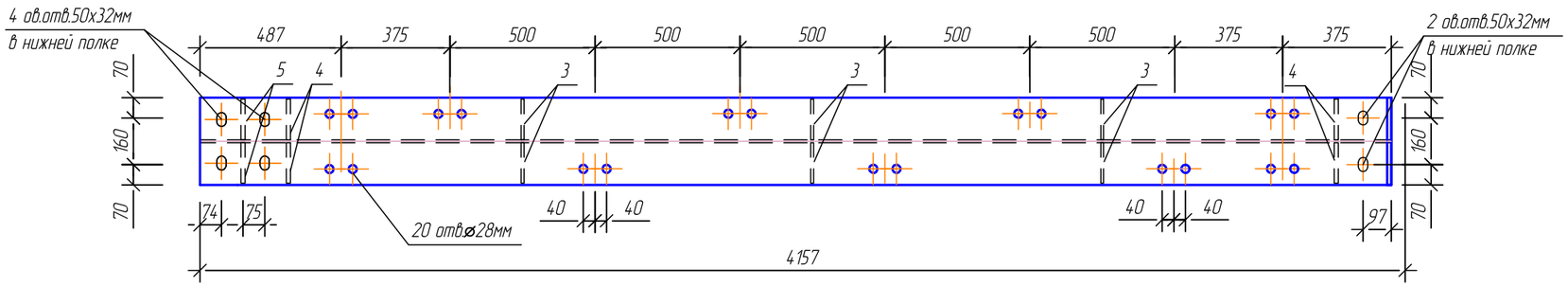

Поз.5

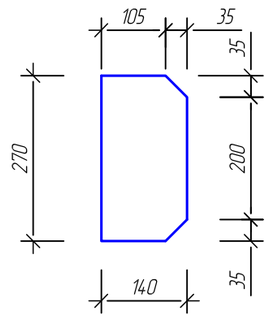

4-4

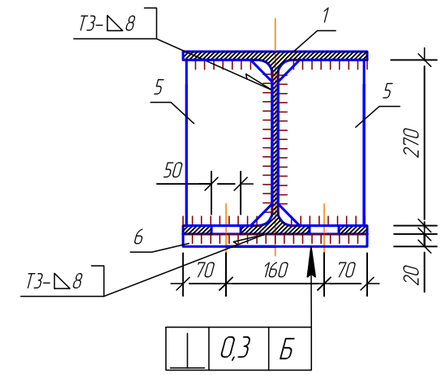

Спецификация элементов балки подкрановой концевой БК

Поз. Марка.	Обозначение	Наименование	Кол-во	Масса ед, кг	Примечание
1		Двутавр 30К1 СТО-АСЧМ 20-93 / С255 ГОСТ27772-88* L=4143мм	1	351,3	
2		лист -14 ГОСТ 19903-74* / С255 ГОСТ27772-88 310х300мм	1	10,2	
3		лист -10 ГОСТ 19903-74* / С255 ГОСТ27772-88 230х140мм	6	2,53	15,2
4		лист -14 ГОСТ 19903-74* / С255 ГОСТ27772-88 170х140мм	4	2,62	10,5
5		лист -14 ГОСТ 19903-74* / С255 ГОСТ27772-88 270х140мм	2	4,15	8,3
6		полоса -20 ГОСТ 103-76* / С255 ГОСТ27772-88 300х30мм	1	1,4	

Примечания

1. Соединения металлоконструкций приняты на сварке по ГОСТ 5264-80
2. Сварку производить электродами типа Э-42 по ГОСТ 9467-75
3. Катеты сварных швов принимать по наименьшей толщине свариваемых деталей (согласно табл.38 СП 16.13330.2011), сварные швы по ГОСТ 5264-80.
4. Элементы 2, 3, 4 смотри лист 3.

Изм.	Кол.уч.	Лист	№док.	Подп.	Дата	РНФ 14-29-00172-1-КР.1			
						Здание с испытательным стендом по адресу: г. Пермь, ул. Академика Королева, 1.			
						Здание с испытательным стендом	Стадия	Лист	Листов
							Р	5	
Проверил		Плотников				Балка подкрановая концевая БК	ИМСС УрО РАН		
Разраб.		Лядова							
Н. контр.		Лядов							

Формат А3

Согласовано

Взам. инв. №

Подп. и дата

Инв. № подл.